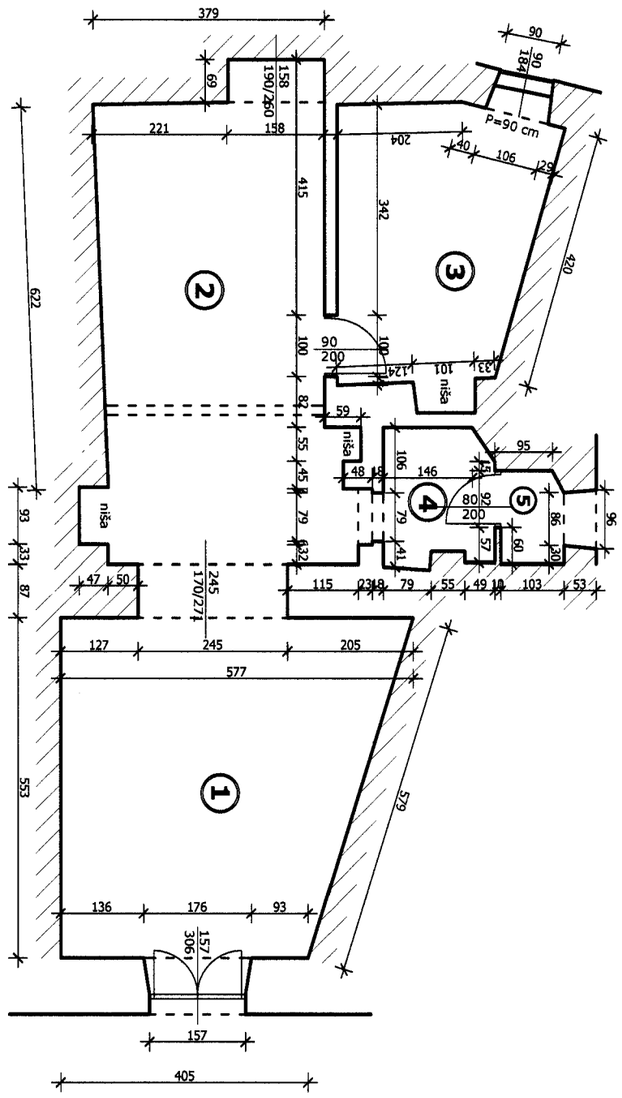

SNIMAK IZRADIO:
Rijeka-konzalting d.o.o.
Fiorello La Guardia 23, Rijeka

RIJEKA-KONZALTING d.o.o. RIJEKA - Fiorello La Guardia 23

RIJEKA, S.V.Čiče 1

KORISNIK: JAMI Oprema d.o.o.

1	PROSTORIJA 1	28.12 m^2
2	PROSTORIJA 2	32.34 m^2
3	PROSTORIJA 3	15.19 m^2
4	PROSTORIJA 4	4.00 m^2
5	PROSTORIJA 5	1.50 m^2
		81,15 m^2

1	Tip objekta:		zidani
2	Stanje objekta:		u upotrebi
3	Priključci infrastrukture:	-struja	DA
4		-voda	DA
5		-kanalizacija	DA
6		-PTT	DA
7		-plin	NE
8		-centralno grijanje	NE
9		-dimnjak	DA
10		-prilaz dostavnog vozila	DA

Nikola
dipl. ing. arh.
d.o.o.
br. 2726

GRAD RIJEKA
Odjel gradske uprave za gospodarenje imovinom

IZMJERA POSLOVNOG PROSTORA	
Adresa prostora:	Slaviše Vajnera Čiče 1A
ID prostora:	201304
Mjerilo:	M 1:100
Datum:	rujan 2015.
Pregledali:	Marko Vukušić, Andro Večerina